CASETIVA
TODO PARA TU JARDÍN

CASETIVA / GUÍA DE MONTAJE

Pérgola laminada 6 × 3 anexada

Colección laminada

TODO PARA TU JARDÍN

Antes de empezar

Revise estas condiciones antes de desembalar, tratar o iniciar el montaje.

Madera y condiciones

Tratamiento

El producto se entrega sin tratar. Puede aplicarse el acabado deseado; recomendamos lasures al agua para nutrir la madera y personalizar el tono. Renueve el tratamiento según la climatología.

Comportamiento natural

La madera laminada y KVH reduce grietas profundas y deformaciones, pero cada pieza es única. El calor puede provocar grietas longitudinales o ligeras torceduras; algunas vuelven a cerrarse con humedad y las piezas largas se corrigen al ajustarlas a la estructura. Son variaciones normales que no afectan a la solidez, estabilidad ni función.

Almacenamiento

Mantenga las piezas embaladas, sin sol directo y bajo condiciones ambientales similares hasta el montaje.

Revisión y clima

Revise periódicamente la tornillería. La estructura está concebida para condiciones estándar; con viento fuerte constante, refuerce la tela asfáltica con tachuelas o rastreles y aumente la fijación al suelo.

Condiciones de garantía

Cobertura

La garantía cubre defectos de fabricación. Se consideran normales los nudos —también en bordes no visibles tras el montaje—, las decoloraciones sin efecto sobre la calidad y las grietas rectas o de secado que no alteren el producto.

Nudos

También son normales los nudos no adherentes de hasta 2 cm. Si uno se desprende, rellene el hueco con pasta para madera o vuelva a pegarlo.

Exclusiones

No se cubren daños por transporte, almacenamiento o montaje incorrectos, ni por falta de tratamiento posterior. La garantía se limita a sustituir las piezas defectuosas.

Herramientas necesarias

Ayudante | Destornillador | Martillo | Cutter | Escalera | Nivel | Sierra | Metro | Taladro

Escalera Nivel Sierra Metro Taladro

SOLERA

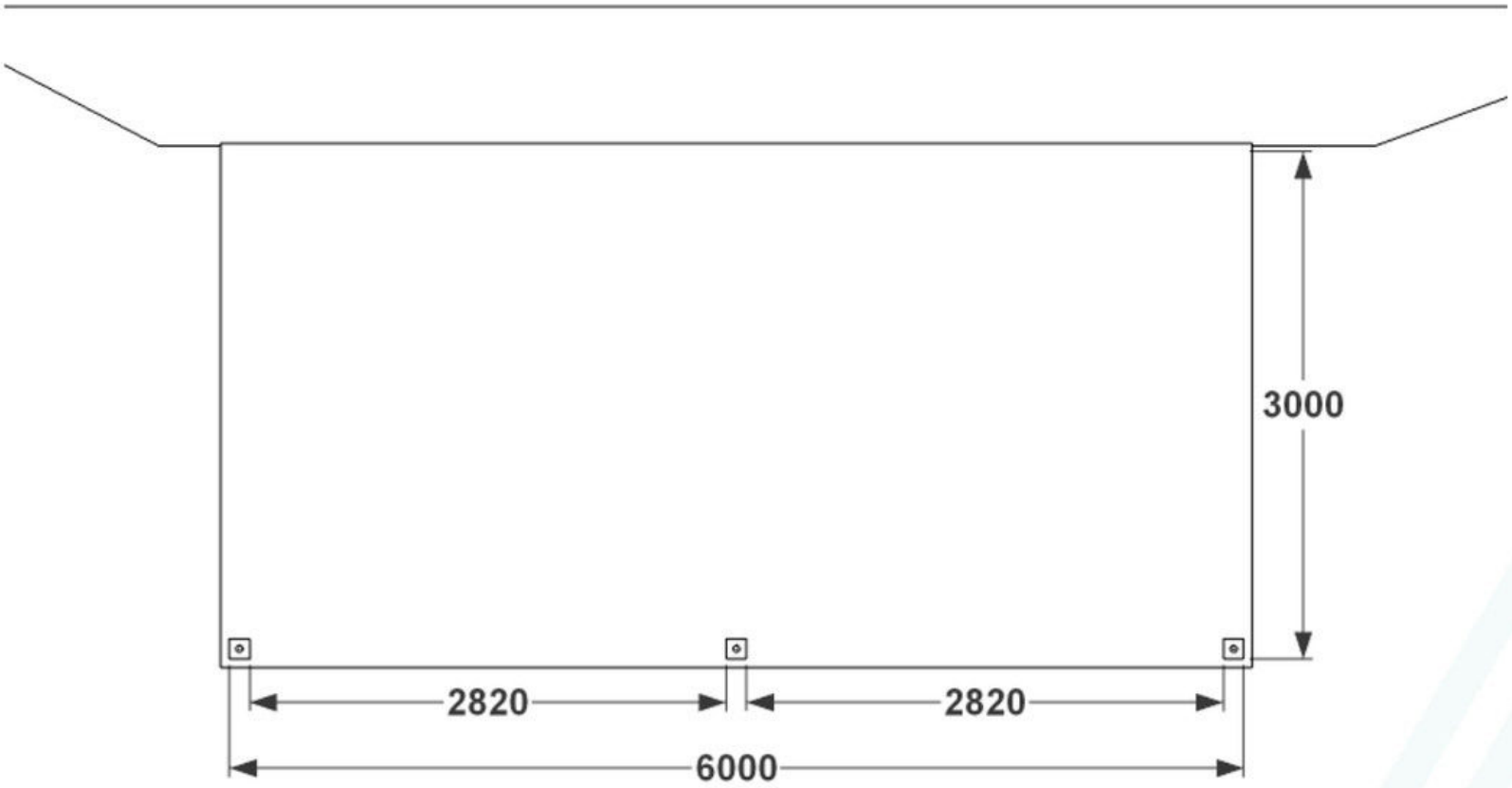
3000
2820
2820
6000

PLANTA

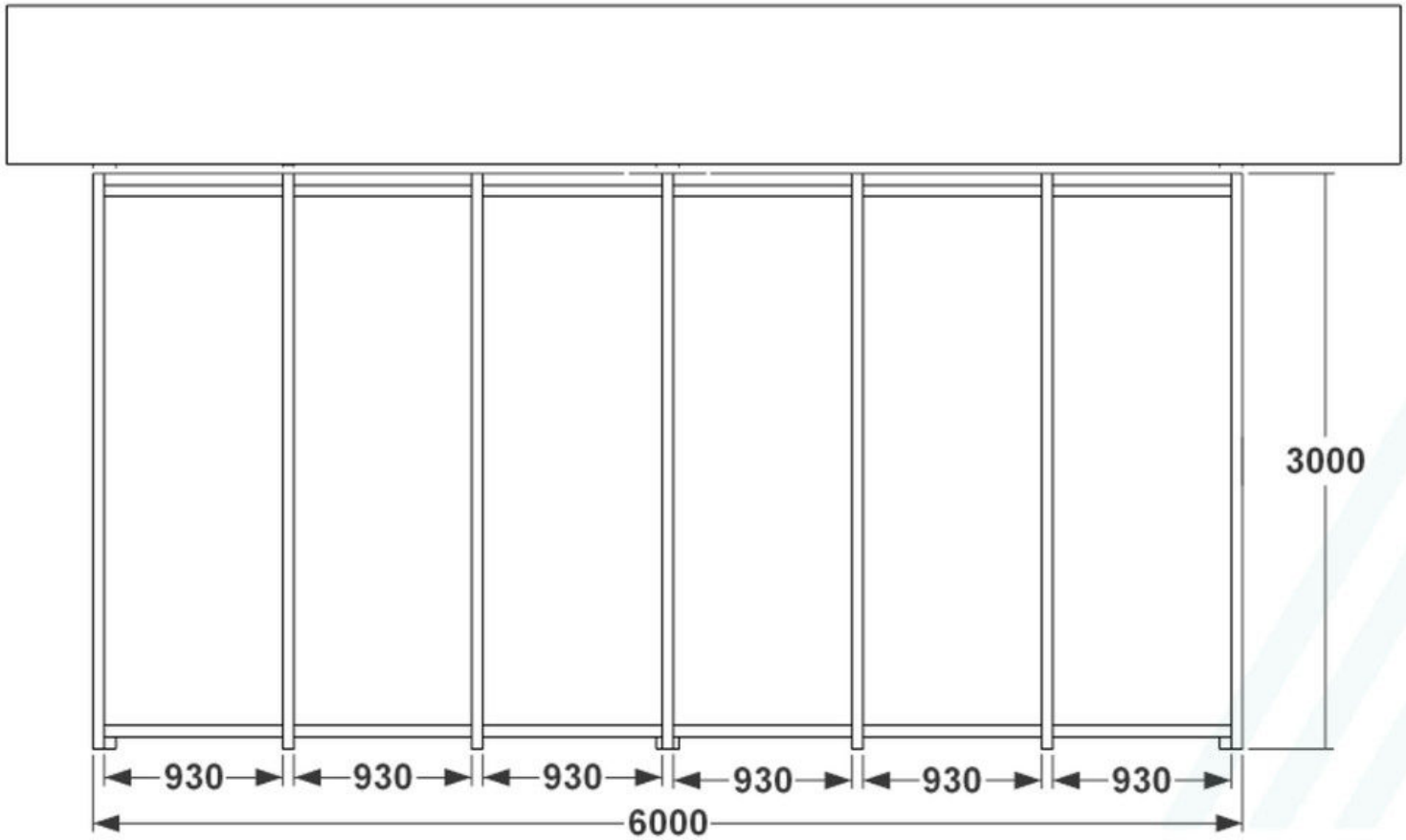

FRONTAL

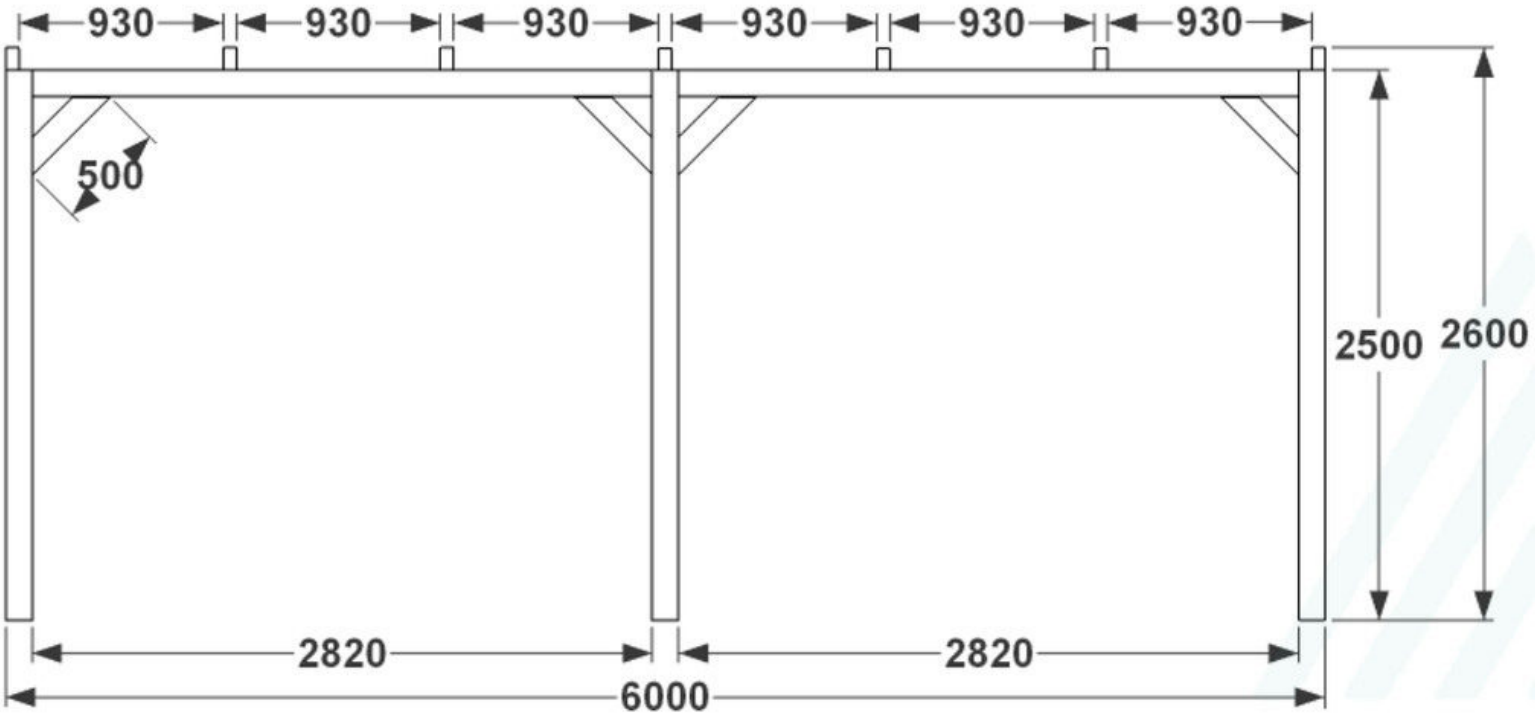

LATERAL

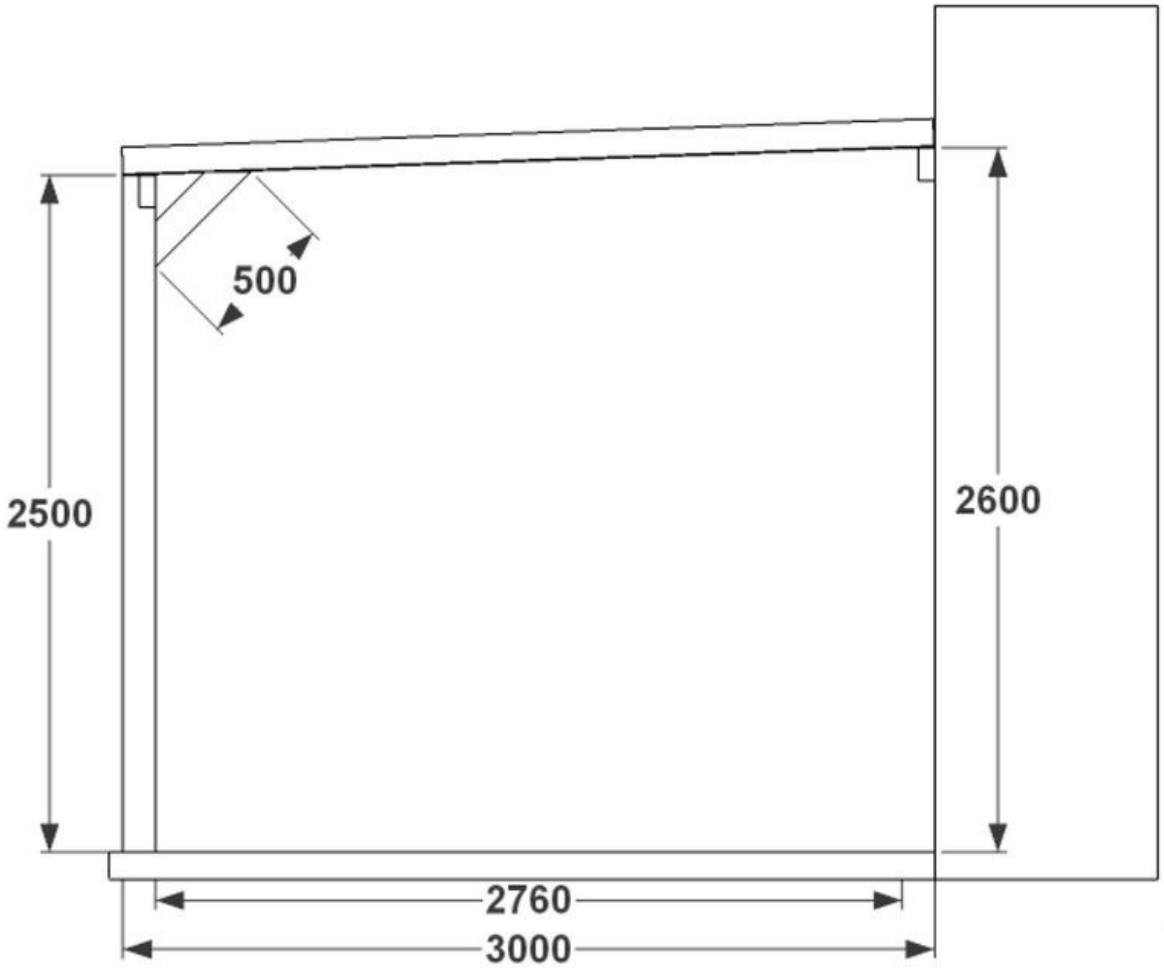

LISTADO DE PIEZAS

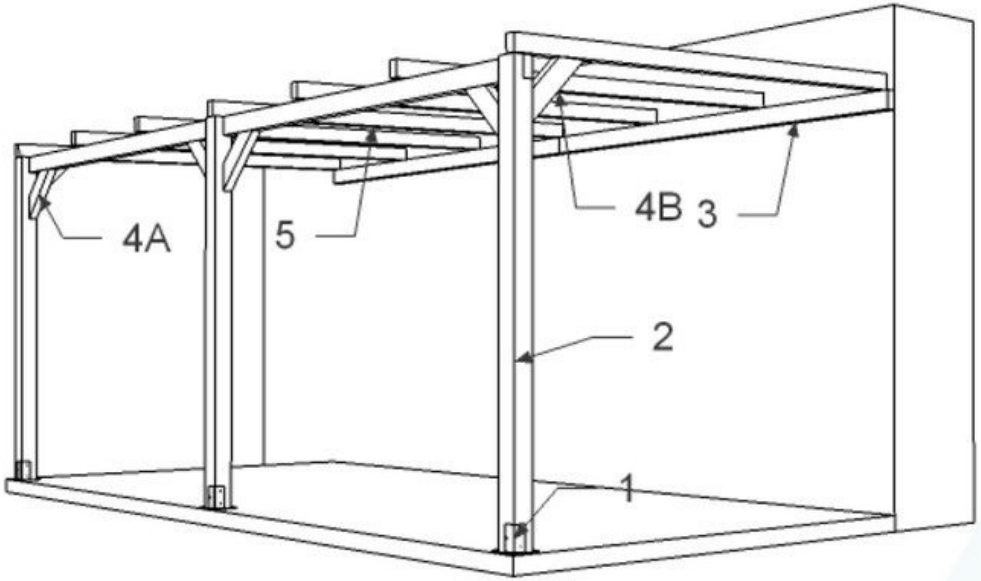

Nº	Nombre	Uds	Largo	Ancho	Alto
1	Bases	3	120mm	120mm	200mm
2	Pilar	3	2500mm	120mm	120mm
3	Viga	4	3000mm	60mm	120mm
4	Escuadras	4 2	A(45°45°)500mm B(42°45°)500mm	60mm	100mm
5	Travesaños	7	3000mm	60mm	100mm

ELEMENTOS DE FIJACIÓN

Nº	Descripción	Pcs	Medidas
F1	Tirafondos inviolables para la unión del anclaje metálico al poste.	12	6x30
F2	Tornillos tirafondos unión – viga / poste.	14	5x80
F3	Tornillos tirafondos para madera unión travesaño con la viga	8	6x120
F4	Tornillos tirafondos unión escuadras.	12	5x80

**Para fijar las bases metalicas al suelo se recomienda tornillos expansivos métrica 8. Aunque depende de la solera. Tornillos no incluidos.*

*** Antes de atornillar, taladrar con una broca de madera diámetro 3 para facilitar la fijación y evitar se rompa o agriete la madera.*

PASOS

1 Medición y colocación de anclajes

Medir la posición de los anclajes con la mayor precisión posible y a nivel entre sí. Se aconseja atornillar con tornillos expansivos metálicos para hormigón (no incluidos). Los postes deben situarse en los extremos de la pérgola.

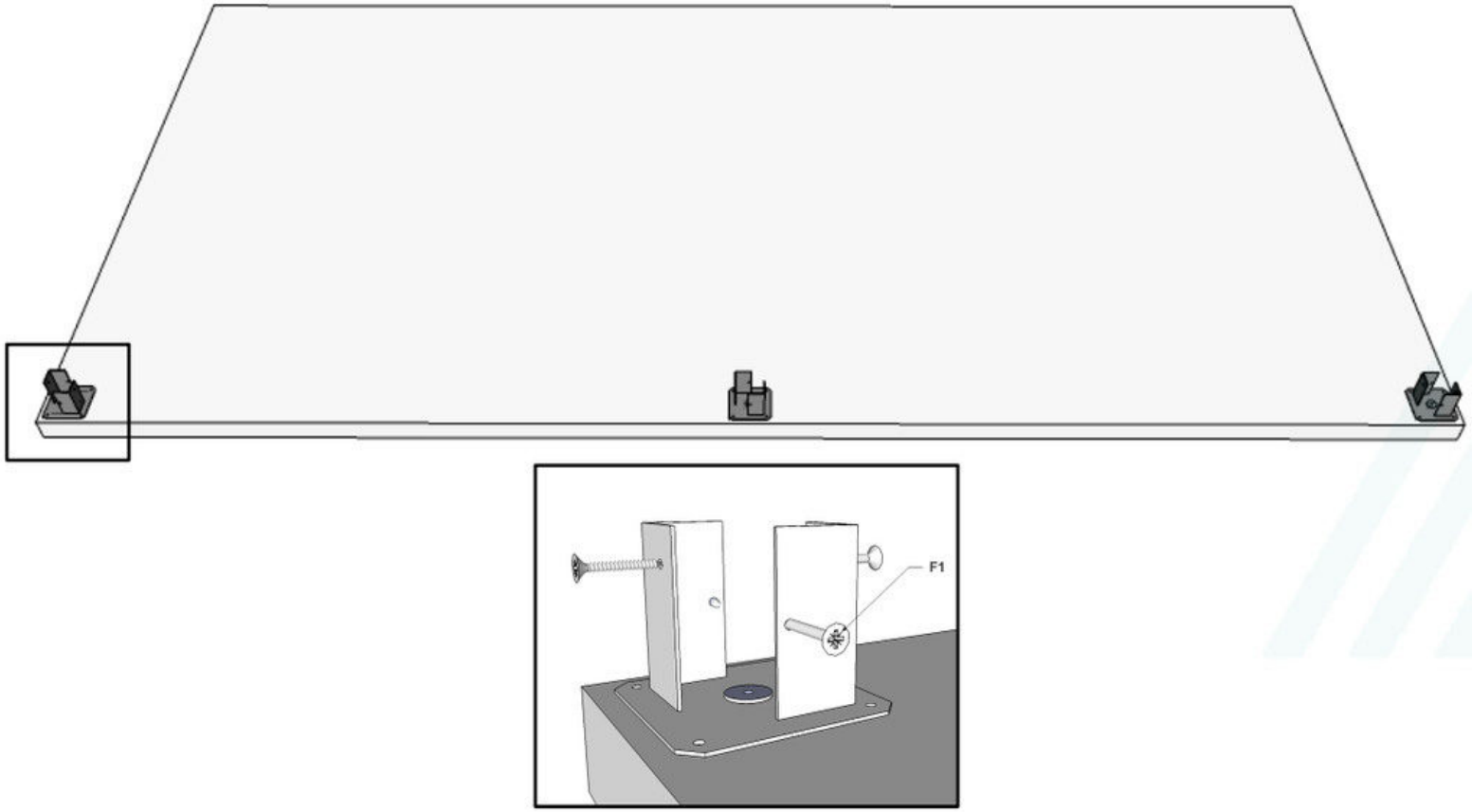

2 Sujeción de los postes

Una vez seguros de que los anclajes están correctos y firmes, atornillar los postes con los tornillos tirafondos para madera F1 verificando que estén completamente verticales, si no se nivelaron suficientemente los anclajes puede compensarse cortando los postes.

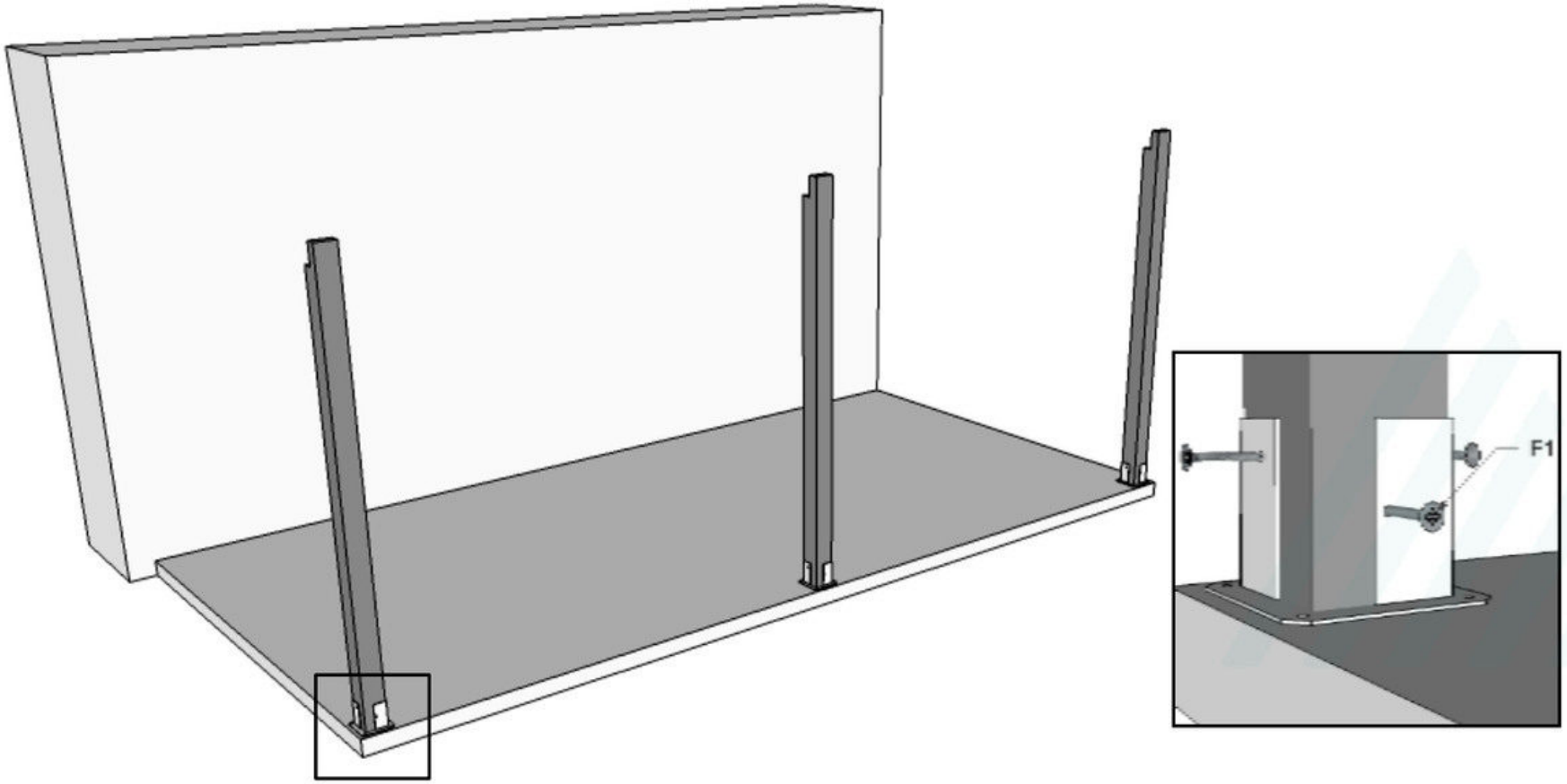

3 Colocación de las vigas en los postes

Las vigas vienen en tramos. Los postes exteriores van a ras de viga y se unen en el central con mecanizado. Fijarlo mediante los tirafondos poste-viga de F2. Dos tirafondos por cada extremo de la viga, se aconseja atornillar horizontalmente como en la imagen.

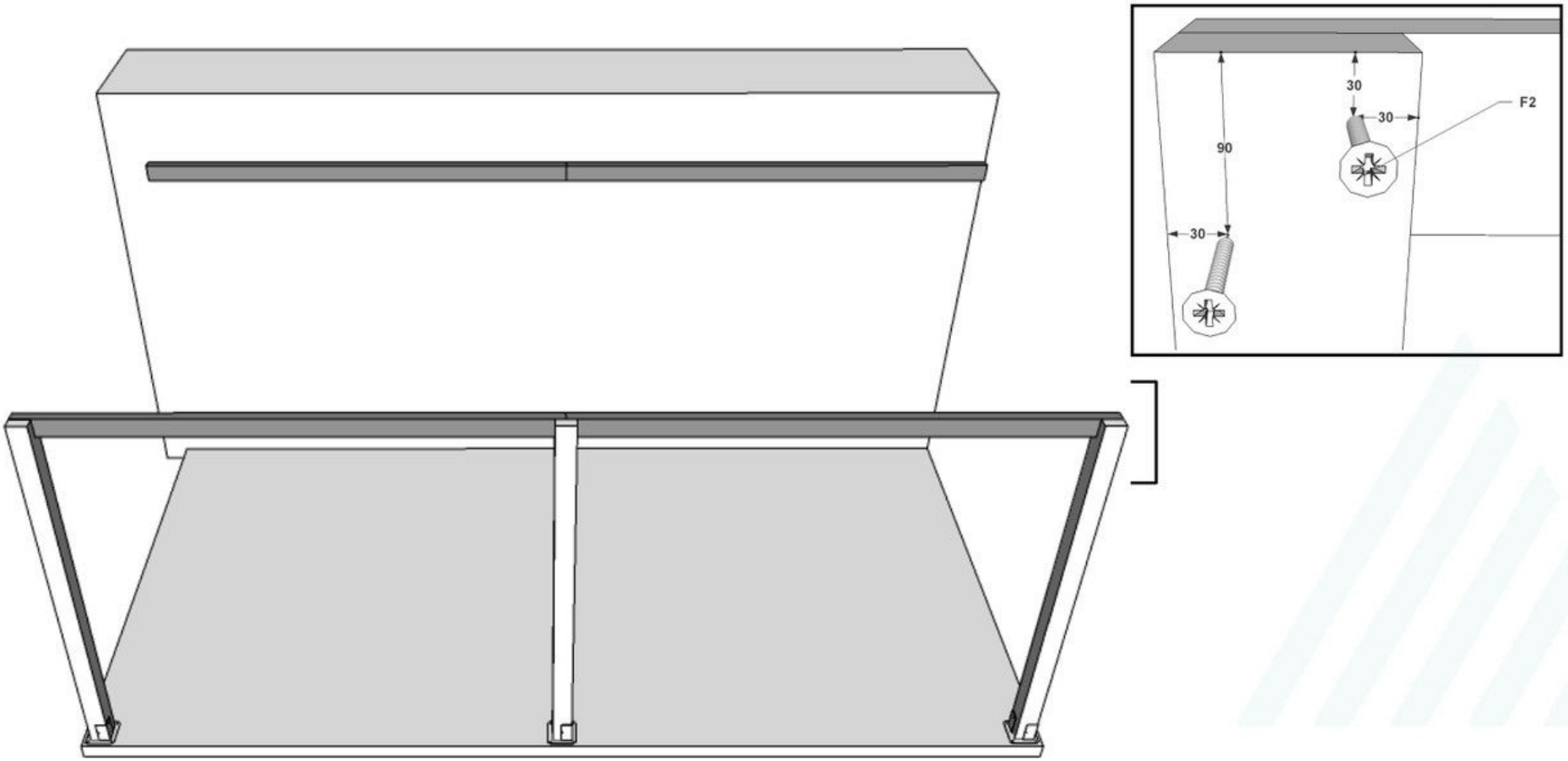

4 Colocación travesaños

Es muy importante que la colocación de los travesaños sea como en la imagen para que las juntas del travesaño coincidan encima de la viga. Los travesaños de los extremos deben colocarse a ras de la viga. Fijar con tirafondos travesaño-viga atornillando verticalmente como en la fig. Atornillar a cada extremo de cada uno de los travesaños un tornillo F3.

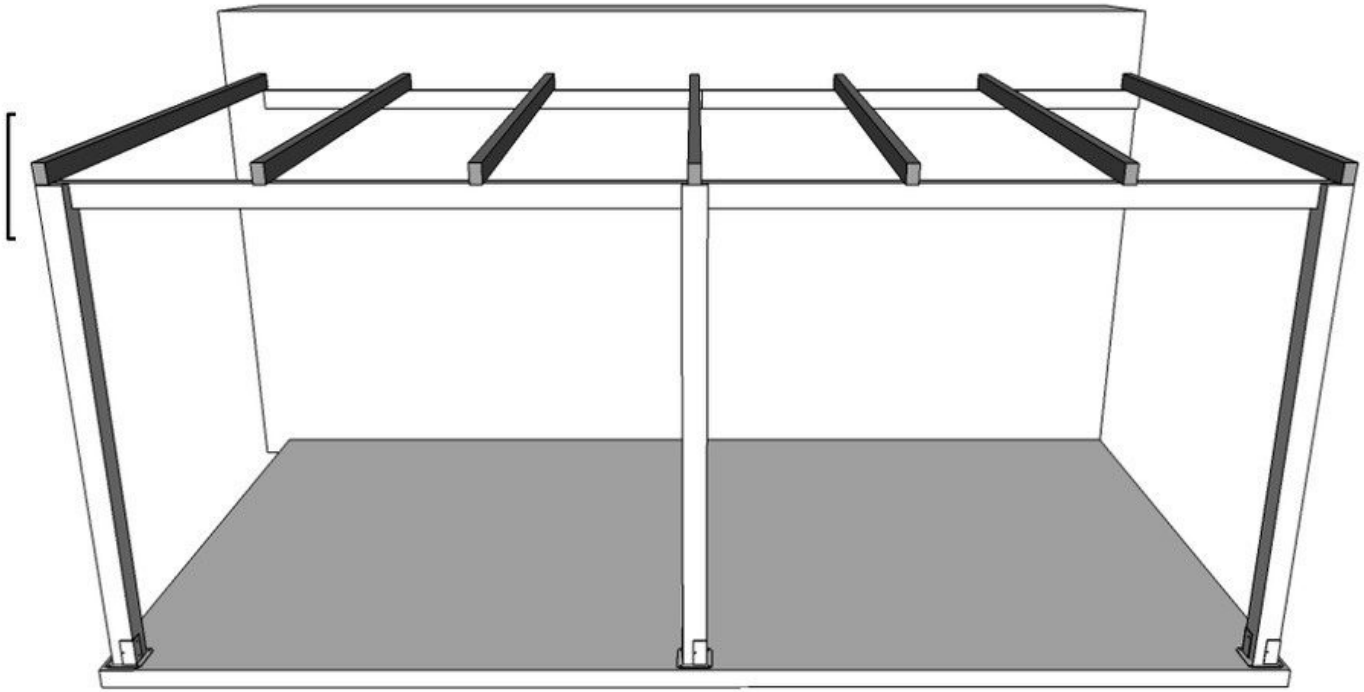

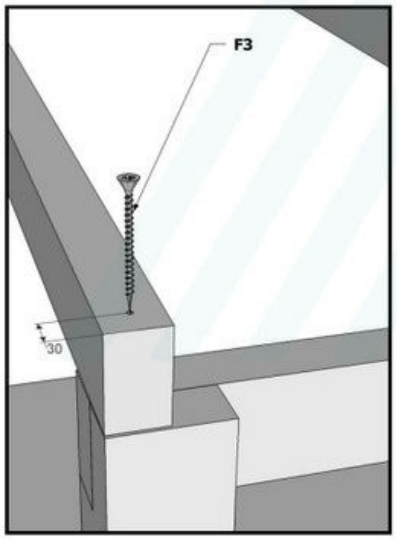

5 Colocación de las escuadras
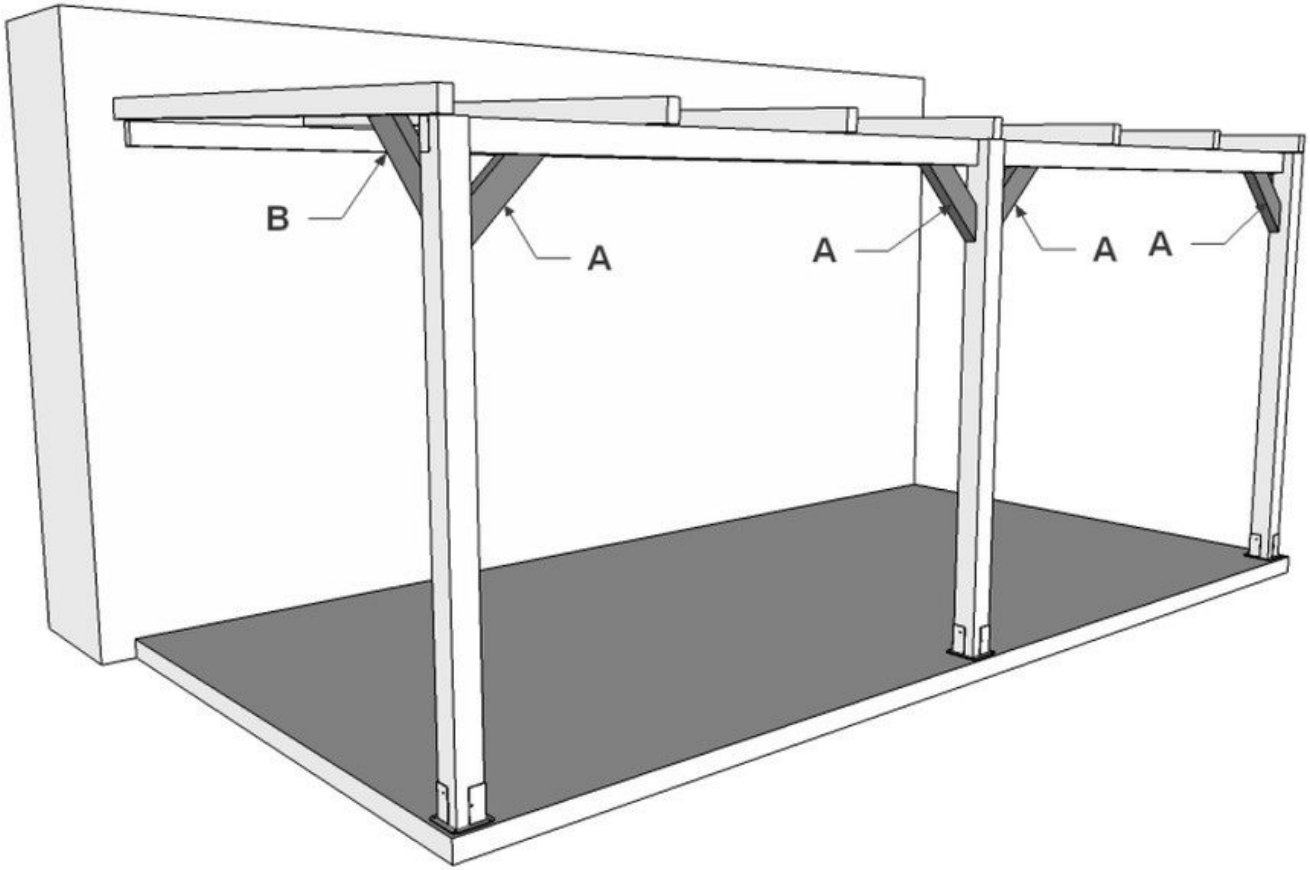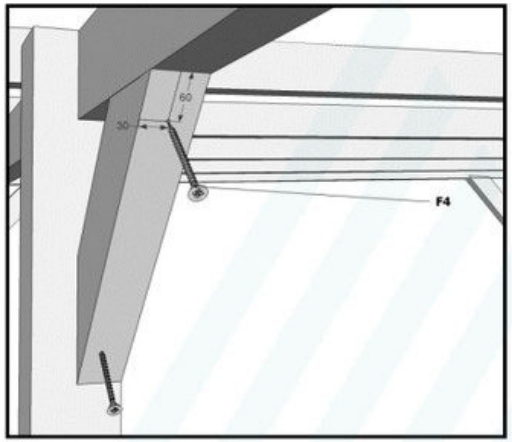
Atornillar las escuadras con tirafondos de F4, asegurando que la cara asienta plenamente en el poste, en la viga y travesaño. Las escuadras van fijadas a las vigas y a los travesaños.