CASETIVA
TODO PARA TU JARDÍN

CASETIVA / GUÍA DE MONTAJE

Pérgola laminada 4 × 3 techada anexada

Colección laminada

TODO PARA TU JARDÍN

Antes de empezar

Revise estas condiciones antes de desembalar, tratar o iniciar el montaje.

Madera y condiciones

Tratamiento

El producto se entrega sin tratar. Puede aplicarse el acabado deseado; recomendamos lasures al agua para nutrir la madera y personalizar el tono. Renueve el tratamiento según la climatología.

Comportamiento natural

La madera laminada y KVH reduce grietas profundas y deformaciones, pero cada pieza es única. El calor puede provocar grietas longitudinales o ligeras torceduras; algunas vuelven a cerrarse con humedad y las piezas largas se corrigen al ajustarlas a la estructura. Son variaciones normales que no afectan a la solidez, estabilidad ni función.

Almacenamiento

Mantenga las piezas embaladas, sin sol directo y bajo condiciones ambientales similares hasta el montaje.

Revisión y clima

Revise periódicamente la tornillería. La estructura está concebida para condiciones estándar; con viento fuerte constante, refuerce la tela asfáltica con tachuelas o rastreles y aumente la fijación al suelo.

Condiciones de garantía

Cobertura

La garantía cubre defectos de fabricación. Se consideran normales los nudos —también en bordes no visibles tras el montaje—, las decoloraciones sin efecto sobre la calidad y las grietas rectas o de secado que no alteren el producto.

Nudos

También son normales los nudos no adherentes de hasta 2 cm. Si uno se desprende, rellene el hueco con pasta para madera o vuelva a pegarlo.

Exclusiones

No se cubren daños por transporte, almacenamiento o montaje incorrectos, ni por falta de tratamiento posterior. La garantía se limita a sustituir las piezas defectuosas.

Herramientas necesarias

Ayudante | Destornillador | Martillo | Cutter | Escalera | Nivel | Sierra | Metro | Taladro

SOLERA

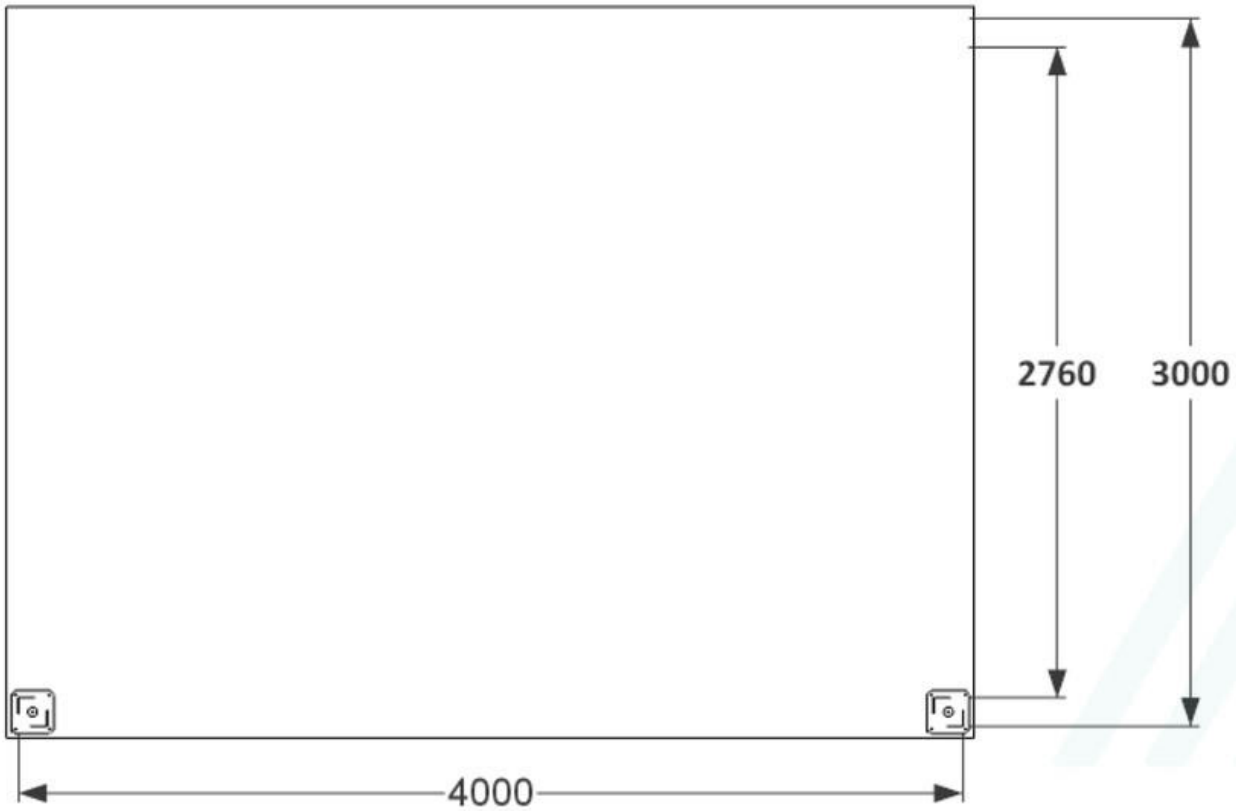

PLANTA

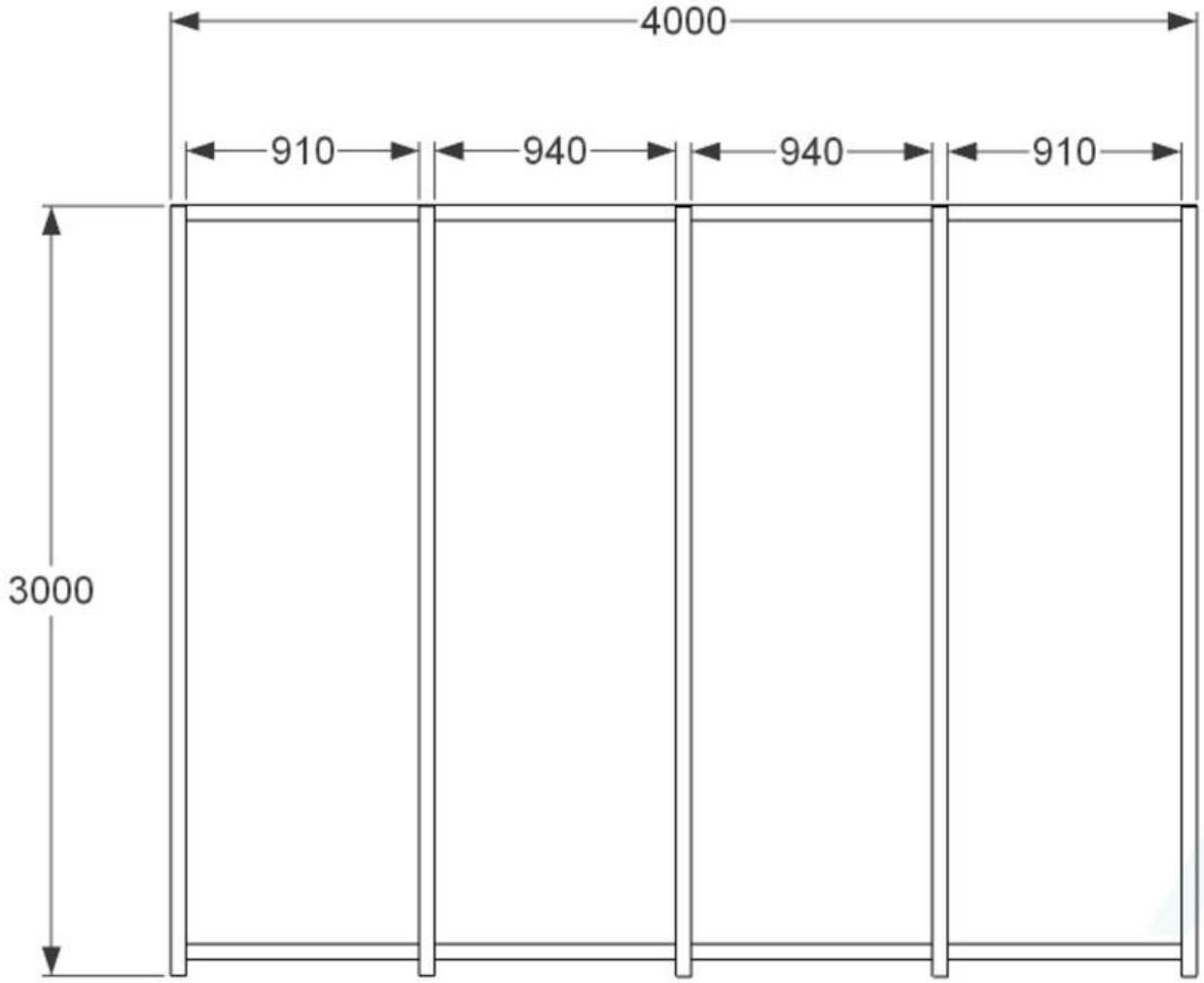

FRONTAL

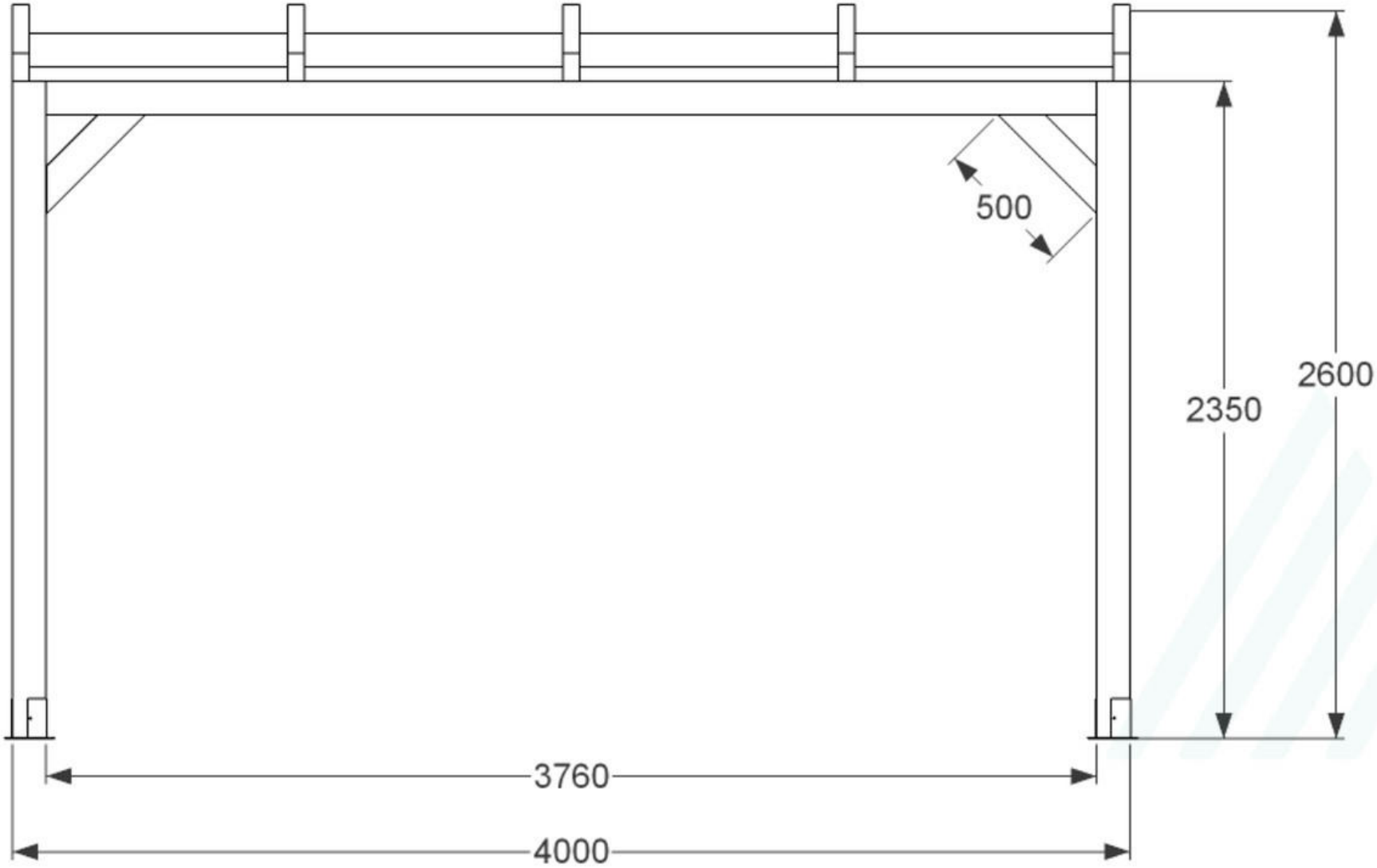

LATERAL

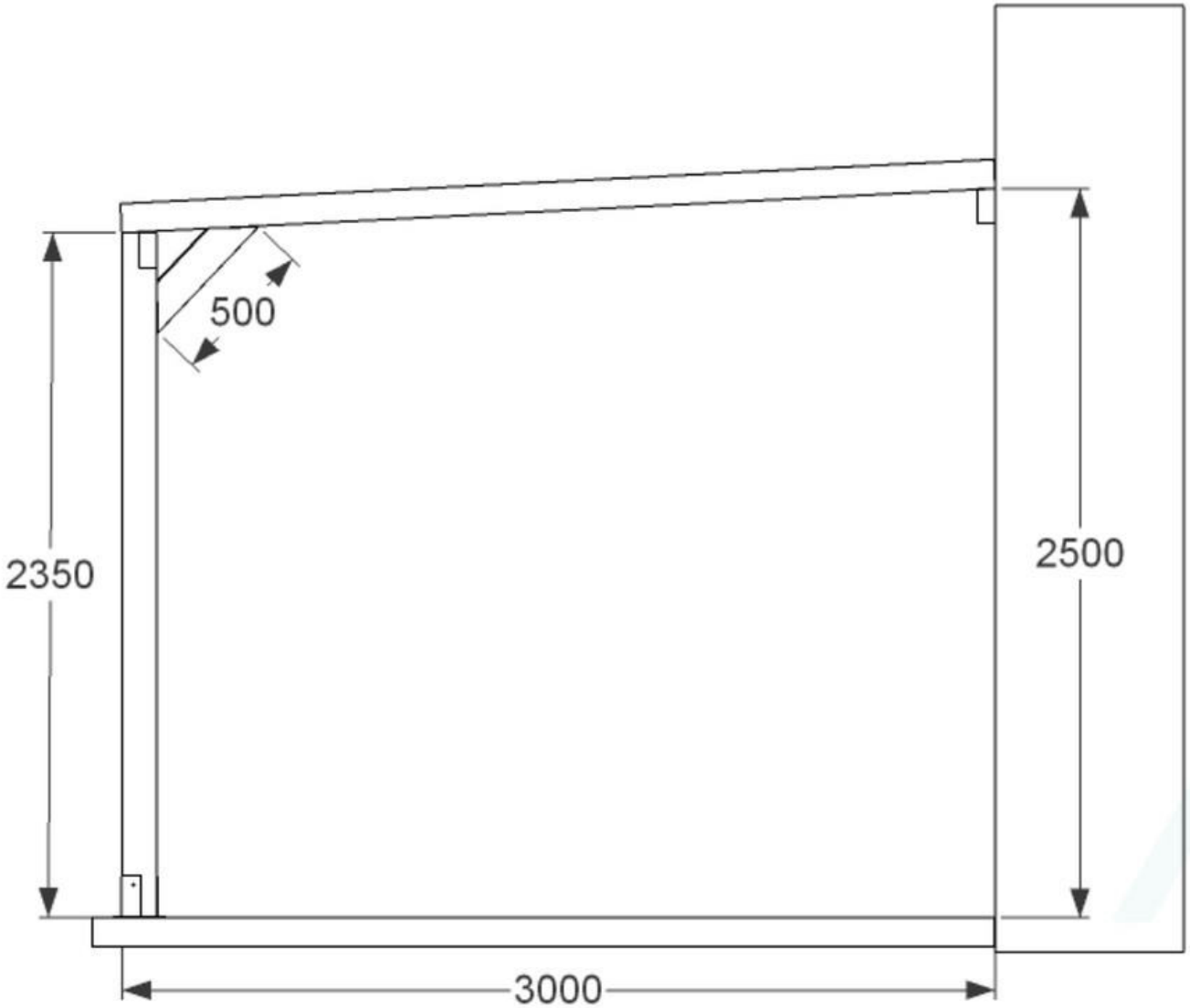

LISTADO DE PIEZAS

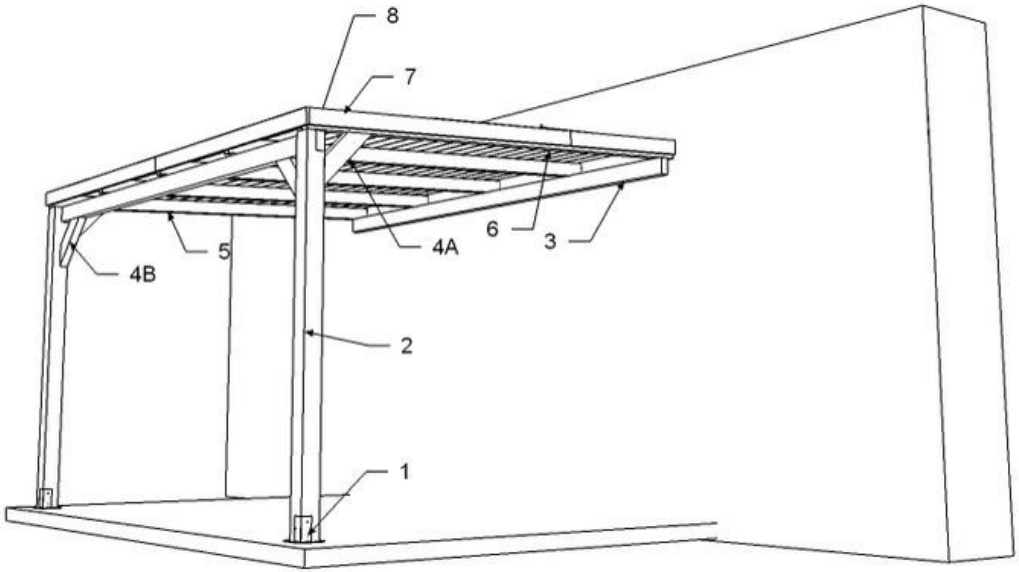

Nº	Nombre	Uds	Largo	Ancho	Alto
1	Bases	2	120mm	120mm	200mm
2	Pilar	2	2500mm	120mm	120mm
3	Viga	2	4000mm	60mm	120mm
4	Escuadras	2 2	A (45°45°)500mm B(42°45°)500mm	60mm	100mm
5	Travesaños	5	3000mm	60mm	100mm
6	Lamas de Machimbrado	24 48	2000mm 1000mm	145mm	19mm
7	Lamas Perimetro	2 2 2	2021mm 1000mm 2000mm	110mm	19mm
8	Tela Asfaltica	3 1	4030mm 4030mm	1000mm 333mm	10mm

ELEMENTOS DE FIJACION

Nº	Descripción	Pcs	Medidas
F1	Tirafondos inviolables para la unión del anclaje metálico al poste.	8	6x30
F2	Tornillos tirafondos unión – viga / poste.	4	5x80
F3	Tornillos tirafondos para madera unión travesaño con la viga	10	6x140
F4	Tornillos tirafondos unión escuadras.	8	5x80
F5	Tirafondos para fijar machimbrado a los travesaños	144	3,5,40

Para fijar las bases metalicas al suelo se recomienda tornillos expansivos métrica 8. Pero esto dependera del tipo de solera. Tornillos no incluidos.

***** Antes de atornillar, taladrar con una broca de madera diámetro 3 para facilitar la fijación y evitar se rompa o agriete la madera.***

PASOS

1 Medición y colocación de anclajes

Medir la posición de los anclajes con la mayor precisión posible y a nivel entre sí. Se aconseja atornillar con tornillos expansivos metálicos para hormigón (no incluidos). Los postes deben situarse en los extremos de la pérgola.

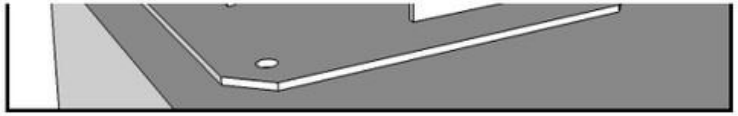

2 Sujeción de los postes

Una vez seguros de que los anclajes están correctos y firmes, atornillar los postes con los tornillos tirafondos para madera F1 verificando que estén completamente verticales, si no se nivelaron suficientemente los anclajes puede compensarse cortando los postes.

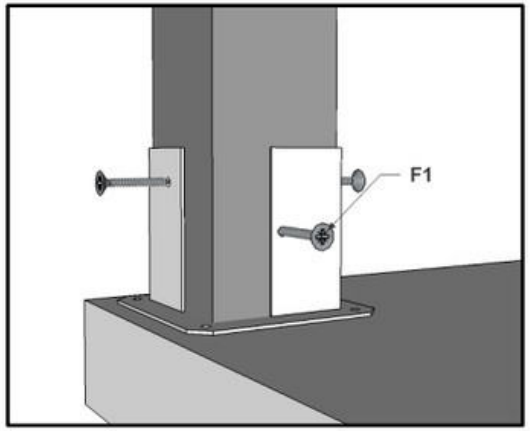

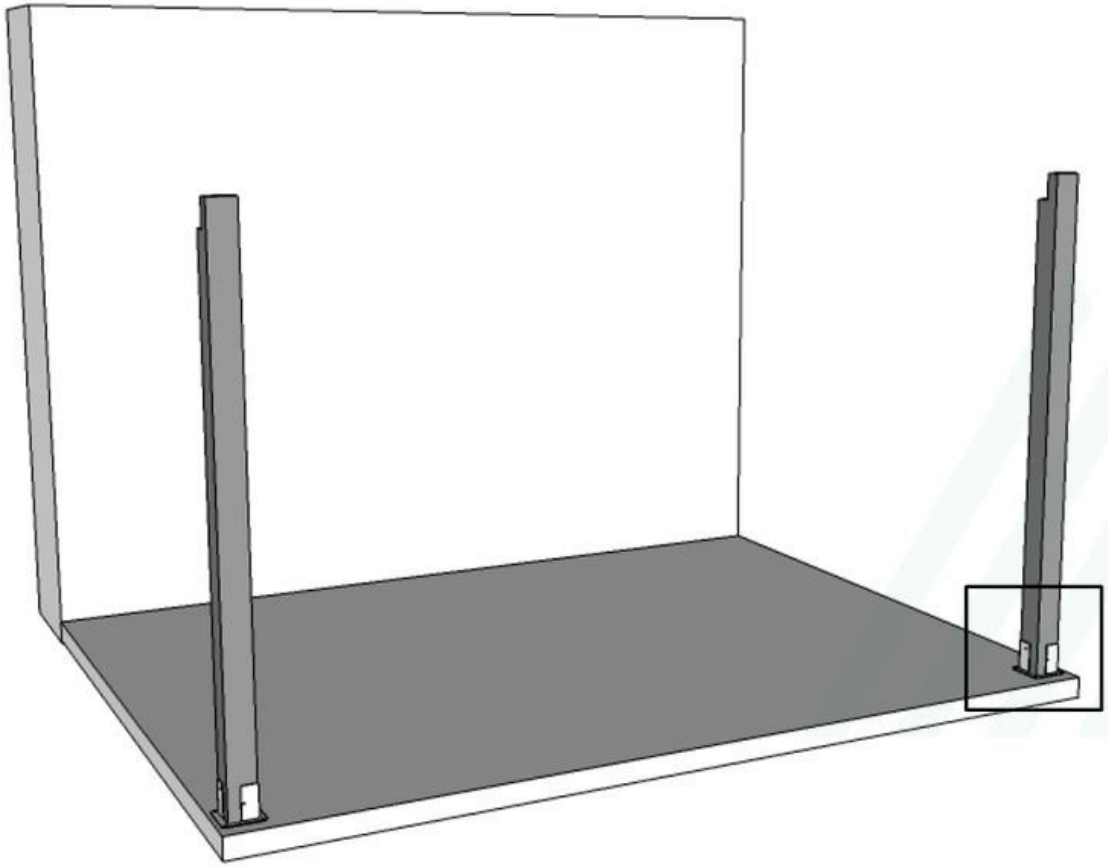

3 Colocación de las vigas en los postes

Los postes exteriores van a ras de viga y se unen en el central con mecanizado. Fijarlo mediante los tirafondos poste-viga de F2. Dos tirafondos por cada extremo de la viga, se aconseja atornillar horizontalmente como en la imagen. Las vigas deben atornillarse a la pared con tornillos con ajuste de expansión (no incluidos).

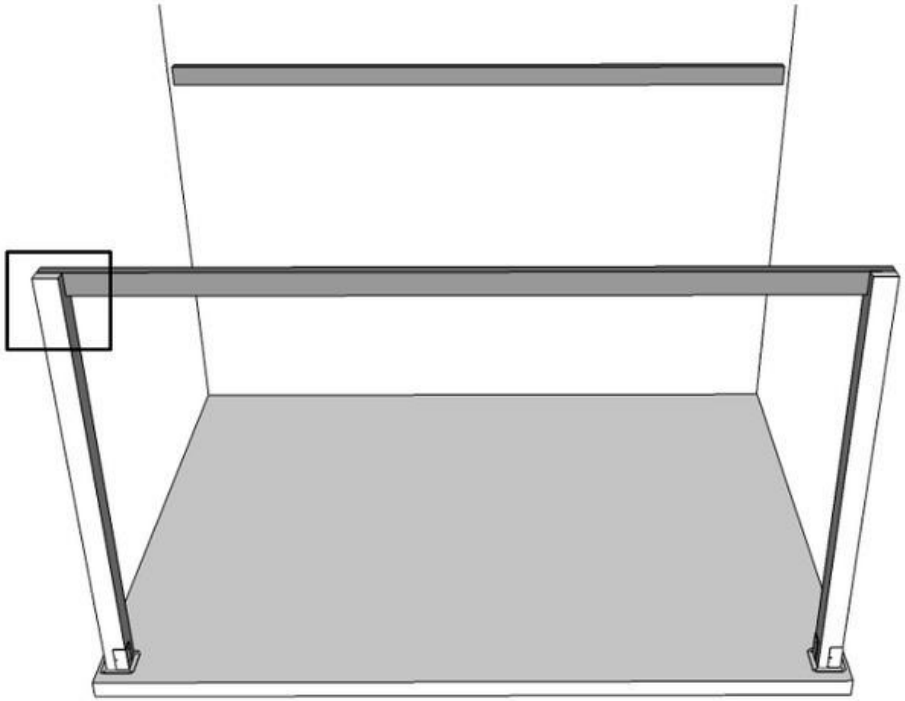

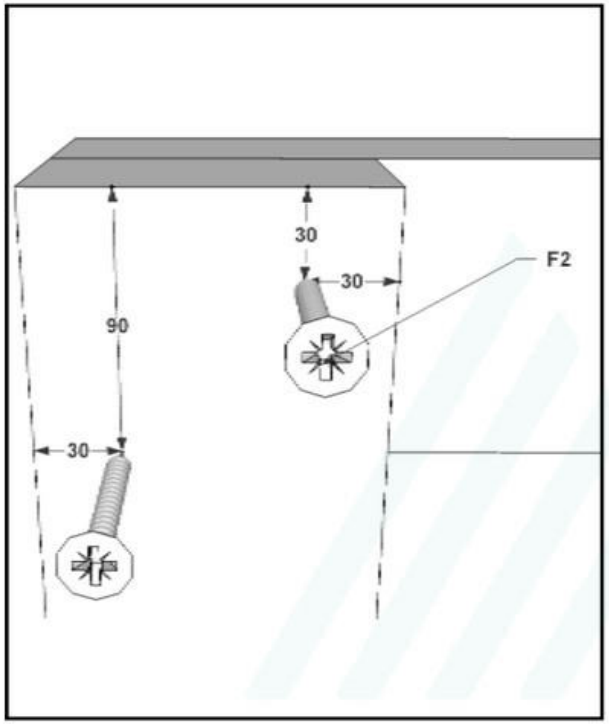

4 Colocación travesaños

Es muy importante que la colocación de los travesaños sea como en la imagen para que las juntas del travesaño coincidan encima de la viga. Los travesaños de los extremos deben colocarse a ras de la viga. Fijar con tirafondos travesaño-viga atornillando verticalmente como en la fig. Atornillar a cada extremo de cada uno de los travesaños un tornillo F3.

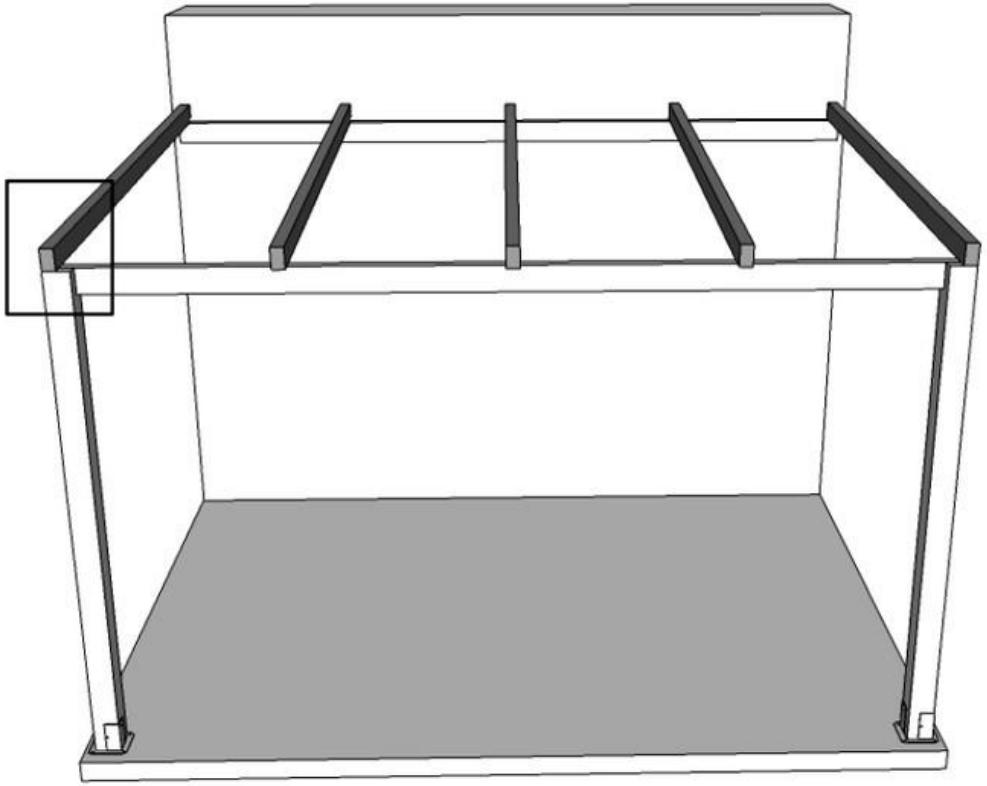

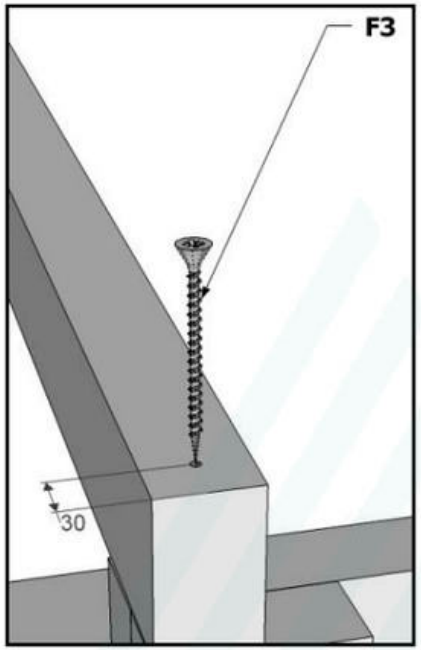

5 Colocación de las escuadras

Atornillar las escuadras con tirafondos de F4, asegurando que la cara asienta plenamente en el poste, en la viga y travesaño. Las escuadras van fijadas a las vigas y a los travesaños.

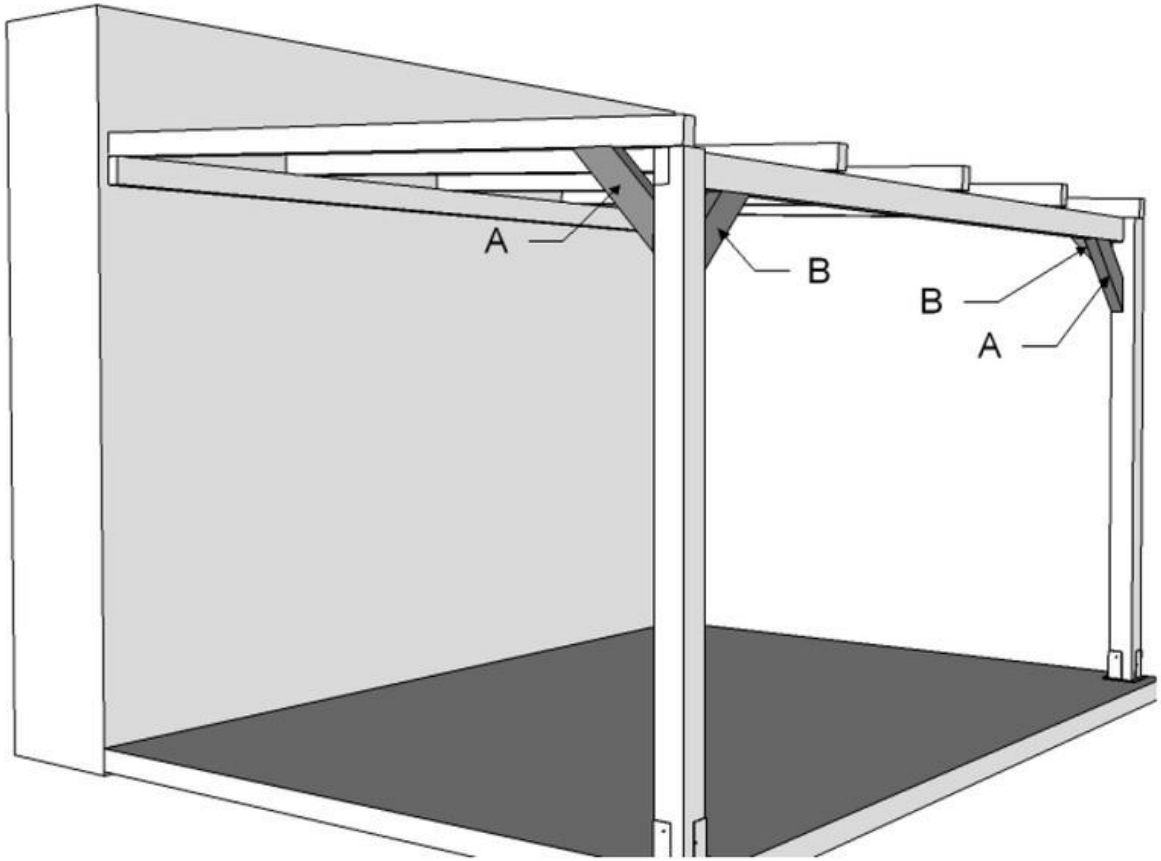

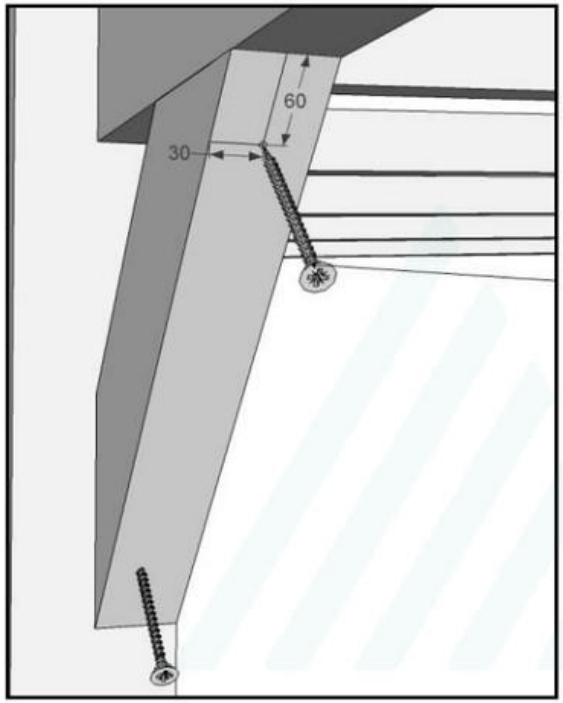

6 Colocación del machihembrado

Colocar las tiras de machihembrado suministradas, con la cara buena y biselada hacia abajo. Golpeamos con una maza de goma por el canto de la hembra asegurando que cierre todo el machihembrado. Fijamos con tirafondos a todos los travesaños. El machihembrado debe quedar bien enrasado a los cuatro bordes de la pérgola para la correcta colocación del remate perimetral. Alternar diferentes largos de lama para conseguir una estructura entrelazada.

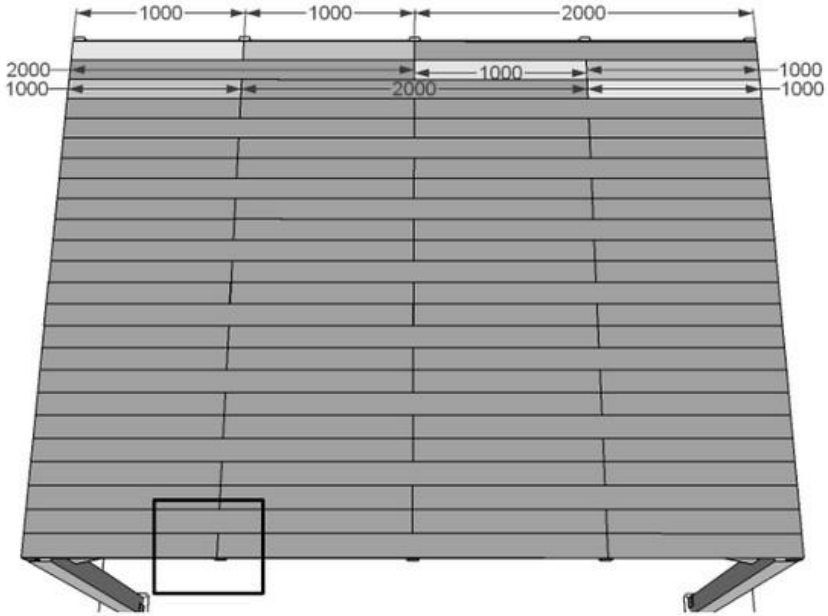

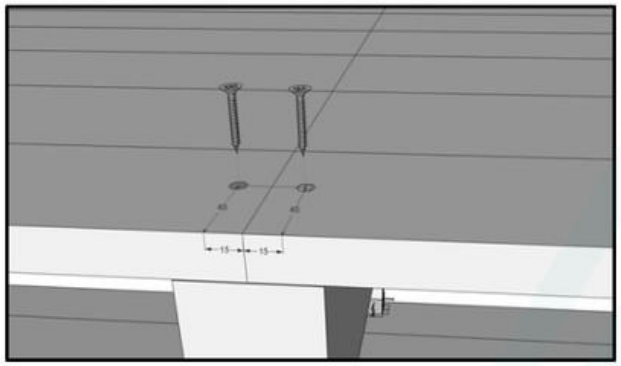

7 Colocación tela asfáltica

Limpiar la superficie superior del techado. Colocar los rollos en el sentido del machihembrado cada metro a partir de los extremos del techado y cortarla en su longitud. Retirar el film para su adhesión a las lamas. Empezamos siempre por el lado más bajo de la pérgola. La tela debe solapar con el otro rollo para evitar filtraciones. El sobrante de tela quedará aprisionada por el remate perimetral (paso8.) Si se desea se puede recortar el sobrante por el interior de la pérgola una vez terminada la instalación. Para aumentar la adherencia y en caso de fuertes vientos se debe aplicar calor y/o clavar tachuelas en los bordes de la tela asfáltica.

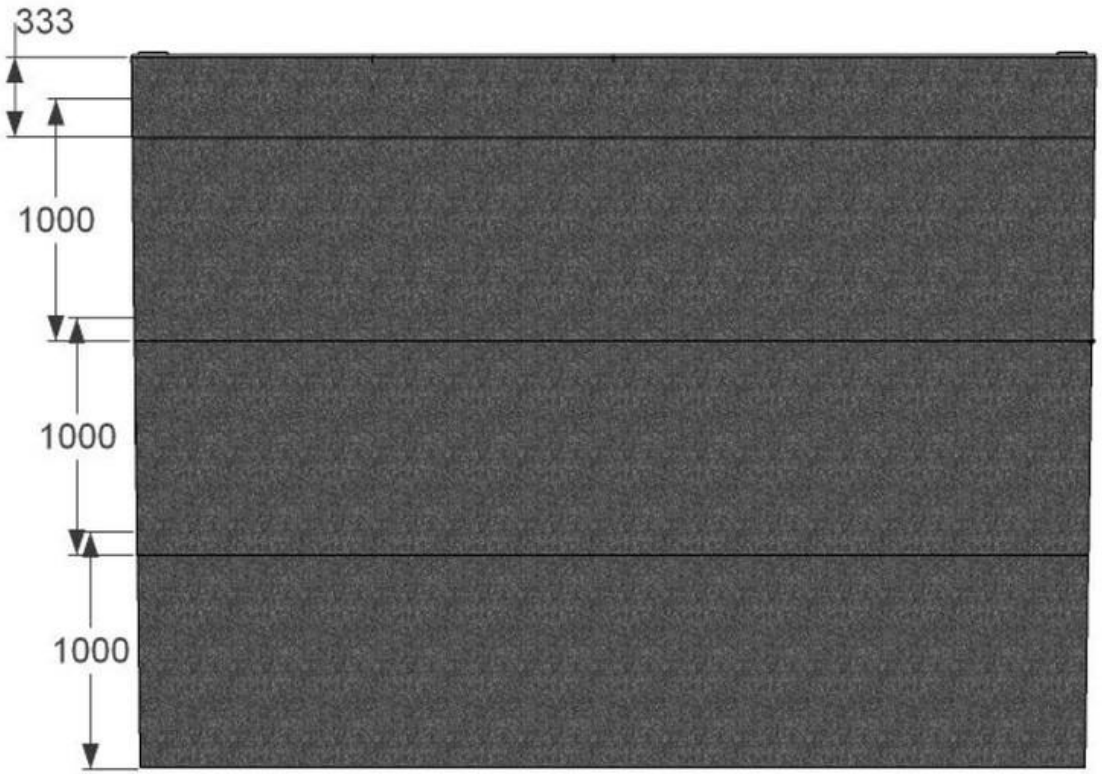

En las siguientes imágenes el espesor de la tela asfáltica se ha exagerado para que se aprecie claramente el montaje en forma de escalera, iniciando la instalación de la tela por la parte más baja de la pérgola, para que el agua discurra sin filtraciones. Montamos de unos 10 cm sobre la anterior tela asfáltica.

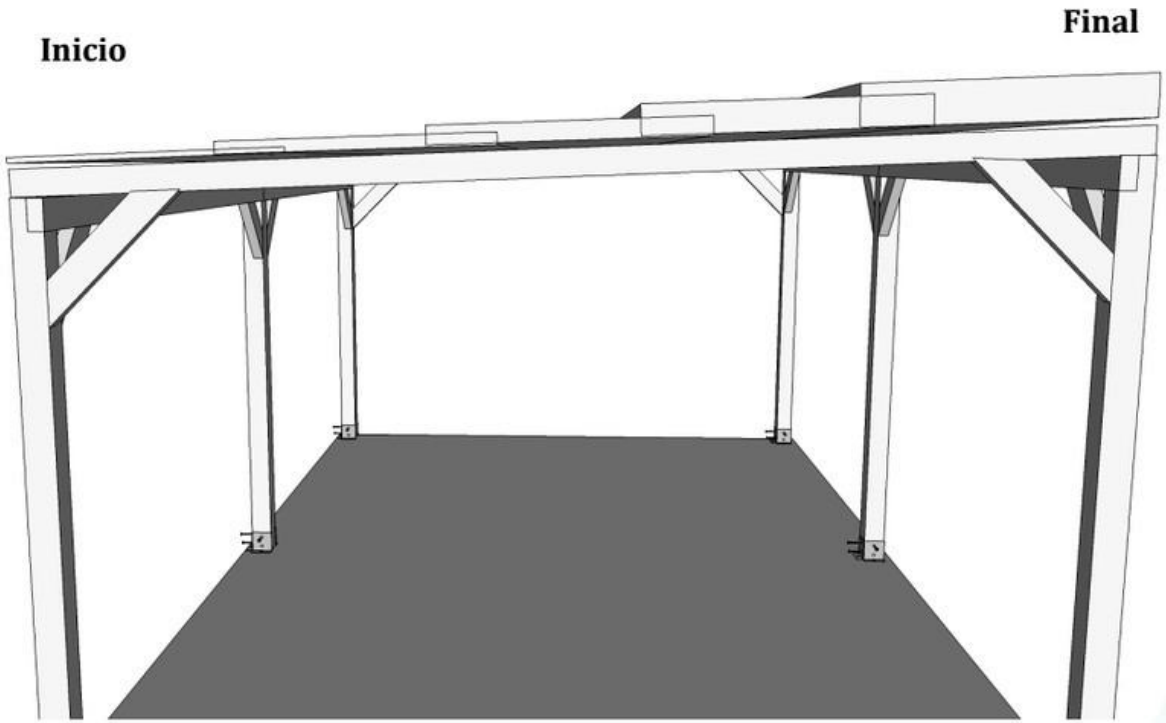

8 Colocación del remate perimetral
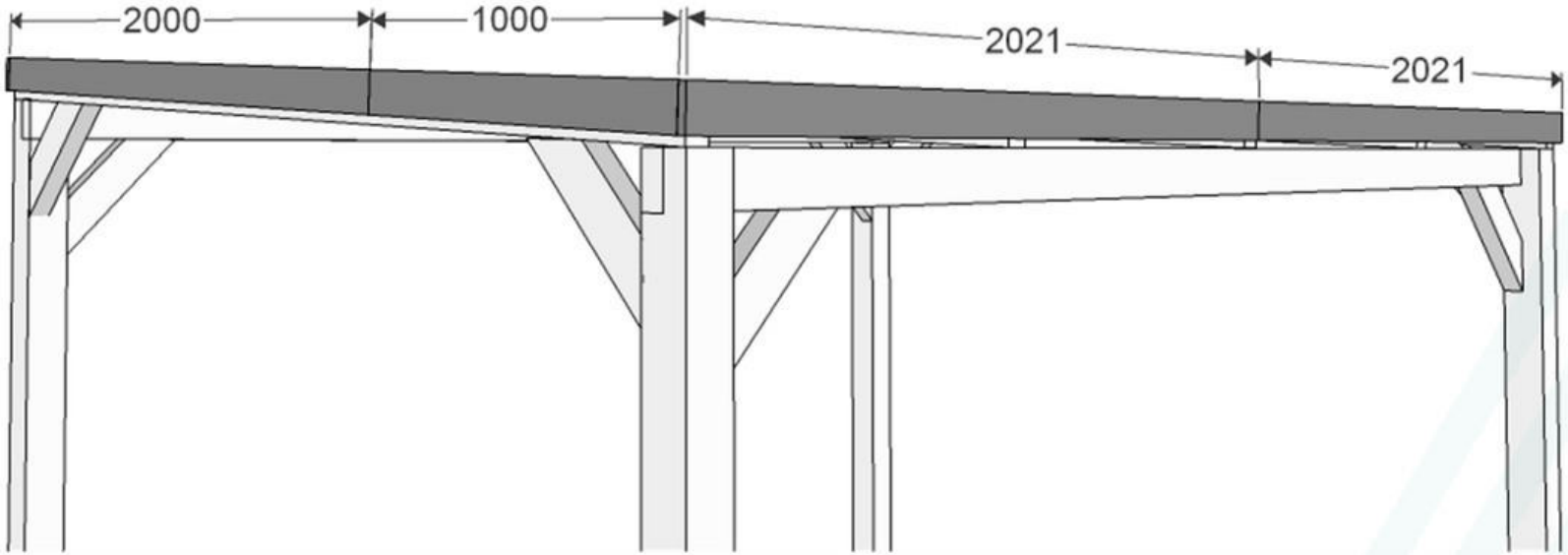
Atornillar el remate perimetral a los travesaños. Para el correcto acabado se ha de ajustar el sobrante del perímetro, enrasando a la esquina.